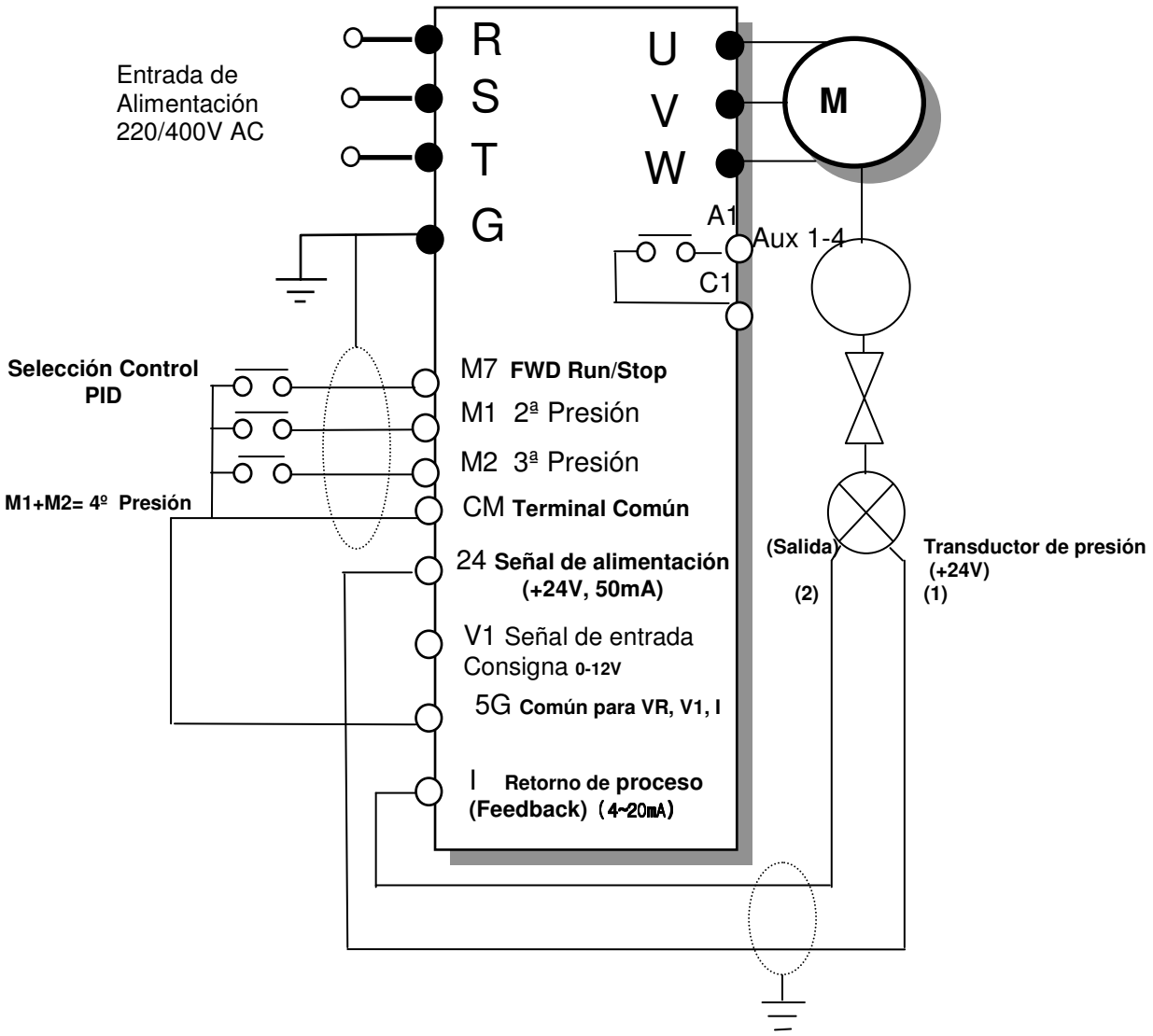Ejemplo conexionado PID para iP5A menor de 30kW